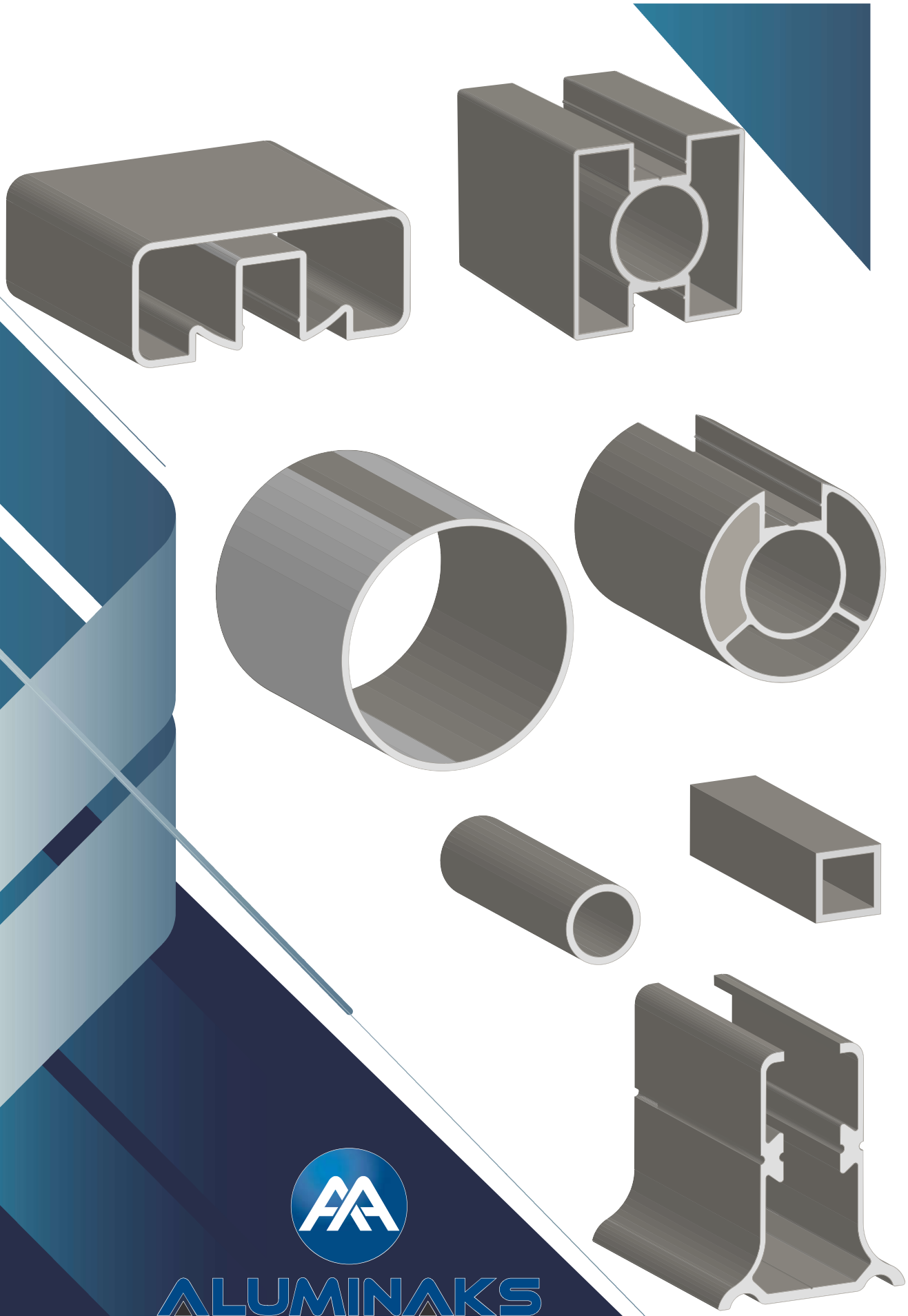

ALUMINAKS

ALUMINIUM & ACCESSORIES

HANDRAIL PROFILES

KÜPEŞTE PROFİLLERİ

ALUMINAKS

ALUMINIUM & ACCESSORIES

ALUMINIUM HANDRAIL PROFILES

European Standart (EN)

ALUMINAKS

ALUMINIUM & ACCESSORIES

HAKKIMIZDA

Ülkemizin yenilikçi firmalarından biri olan **ALUMİNAKS METAL** alüminyum ve aksesuar sektöründe faaliyetlerini sürdürmektedir.
Türkiye'de göstermiş olduğu başarısının yanında; Avrupa, Amerika, Afrika, Ortadoğu gibi bölgelerde bulunan tüm dünya ülkelerine ihracat yaparak kendi isminden söz ettirmeye devam etmektedir. Alüminyum sektöründe elde etmiş olduğu birikimlerini, kalite ve Arge yatırımına ayırmıştır
ALUMİNAKS ayrıca kısa üretim süresi ile birlikte yüksek kalitesinden ödün vermeden bir çok farklı ülkeye ihracat yapmaktadır.
Temel hedefi ve kalite politikası, her zaman müşterilerinin taleplerini yerine getirmektir. Sahip olduğu yüksek kalite ve sorunsuz paketlemesinin yanında müşterilerine zamanında ve hızlı teslim süresi sağlaması ve uygun fiyatlandırma sayesinde alüminyum profil sektöründe kendini kanıtlamayı başarmıştır.

ABOUT US

ALUMİNAKS METAL, which is one of the innovative companies in Turkey, continue its activities in the aluminium and accessory sector.

ALUMİNAKS has already reached its target in the local market, as well as it is well known by exporting to Europe, America, Africa, Middle East region from all over the World. ALUMİNAKS keep
putting its revenue that it get from aluminium sector to quality and R & D (Research And Development) investment. Beside these, ALUMİNAKS has very short production time and it exports to the most of different countries without compromising from its quality.

ALUMİNAKS has main target and quality policy always meet its customers' requirements. ALUMİNAKS also achieved to prove itself through high quality production and perfect packing with fast and in time delivery and best quotation.

EXTRÜZYON

Tesisimizde tam otomatik iki adet Alüminyum Ekstrüzyon Presi bulunmaktadır
Çok geniş bir ürün yelpazesinde, muhtelif sektörlere ve kullanım amaçlarına yönelik alüminyum profillerin imalatı ekstrüzyon hatlarımızda gerçekleştirilmektedir.

Ekstrüzyon hatlarımızda kullanılan biletler kesinlikle en iyi niteliklere sahip 1.sınıf alüminyum biletler olup üretimimizde özel alaşımlı profiller imal edilmektedir.

Ekstrüzyon işleminin her aşamasında sürekli kontrollerle kaliteyi üretmekteyiz.

Yıllık kapasite 8.500 ton kapasite ve profil üretimindeki deneyim ve teknolojisi ile sektörde faaliyet göstermektedir

EXTRUDING

We have full automatic Aluminium extrusion line in our factory.
We carry out the production of aluminium profiles that come in a wide range of products for various sectors and various purposes in our extrusion department.

The billets used in our extrusion lines are first class aluminium billets with the best qualities; these ensure for special alloy profiles to be manufactured in our facilities.

We ensure quality through constant controls in every stage of the extrusion process.

The company operates in the sector with an annual production capacity of 8.500 tonnes and a great level of experience and technology in profile production.

ELOKSAL

Eloksal tesisimiz AB standartları içerisinde üretim yapan ve son teknolojiye sahip 7 mt boyunda profillere eloksal yüzey işlemi yapabilmektedir.

Eloksal tesisimizde polisajlı ve değişik renk tonlarında açık bronzdan, kahverengi tonlarına kadar siyah, sarı, natürel alüminyum renginde eloksal renkleri yapılmaktadır

ANODISING

Our anodising facility has the capacity to treat 7-meter long profiles with the latest technologies and in compliance with EN standards.

The facility makes it possible for anodising to be provided with polish and many colours, varying from light bronze and brown to black, yellow and natural aluminium shades.

ELEKTROSTATİK TOZ BOYA

Müşterilerimizden gelen talepler doğrultusunda ürünlerini gerek standart RAL renklerine gerekse farklı renk ve parlaklık isteklerine göre boyamaktayız.

Boyanın profilin yüzeyine yapışmasını ve alt tabakanın korozyon direncini artırabilmek için yaptığımız ön işlem süreçleri sayesinde boyama işleminden geçen profillerin yüzeyi ultraviyole ışınlarına ve ani ısı değişimlerine karşı çok iyi dayanım gösterir

ELECTROSTATIC POWDER PAINTING

As per the demands of our customers, we are able to coat products in either standard RAL colours or, depending on preferences, different colours and polishes.

The pre-treatments we perform in order to enable the paint to stick to the surface of the profile and to increase the corrosion resistance of the under layer ensure for the profiles that go through colouring processes to have strong resistance against ultraviolet radiation and sudden temperature changes.

KALIPHANE

Kalıp sadece profilin çekilmesi için kullanılan bir aparat veya araç değildir. 7.000 çeşidin üstünde ürün yelpazesi ile sektöründeki yerini her geçen gün daha da güçlenmektedir. İyi dizayn edilen bir kalıp profil imalatında şu hususları etkiler

*Profilde üstün düzey kalitesi sağlanması

*Boyutsal toleransların sağlanması

*Profillerin her zaman aynı kalitede üretile birliği

*Profilde istenen fiziksel özelliklerin sağlanabilmesi

DIE SHOP

Moulds are not simply apparatuses or tools that are used for formation of profiles. The company has been reinforcing its position in the sector with a product range of over 7 000 varieties.
A well-designed mould ensures the following in profile production:
* Ensuring a high level of quality in profiles

* Maintaining dimensional tolerances

* Uniformity in the quality of profiles

* Achieving the desired physical properties in profiles

NOT : Profil Boyları TS EN - 755-9 Standardına Göre Yapılmaktadır. / Profile Length is Made According to TS – 755-9 Standards.

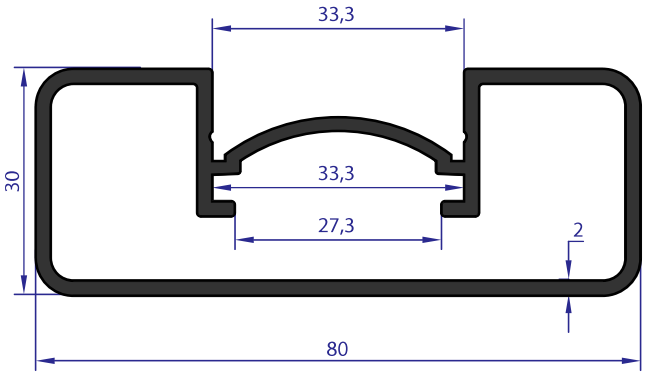

AB 92922
WEIGHT 1.335 Kg/m

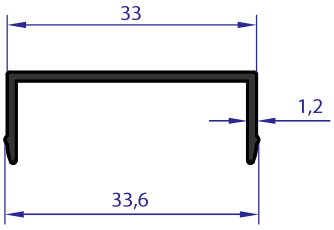

AB 92923
WEIGHT 0.176 Kg/m

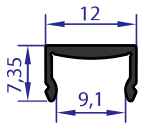

AB 95985
WEIGHT 0.077 Kg/m

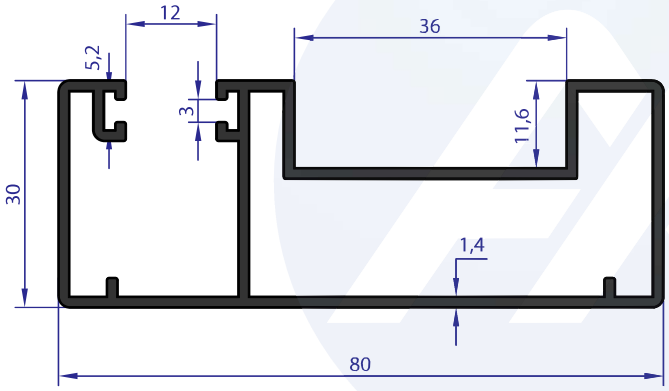

AB 95942
WEIGHT 1.034 Kg/m

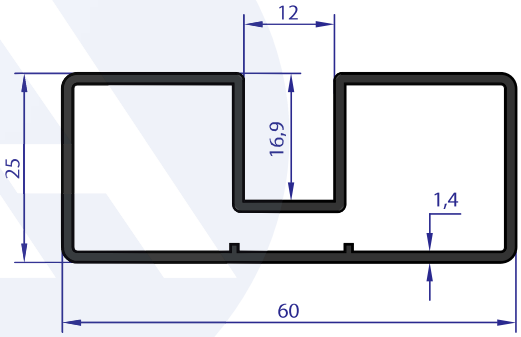

AB 95943
WEIGHT 0.746 Kg/m

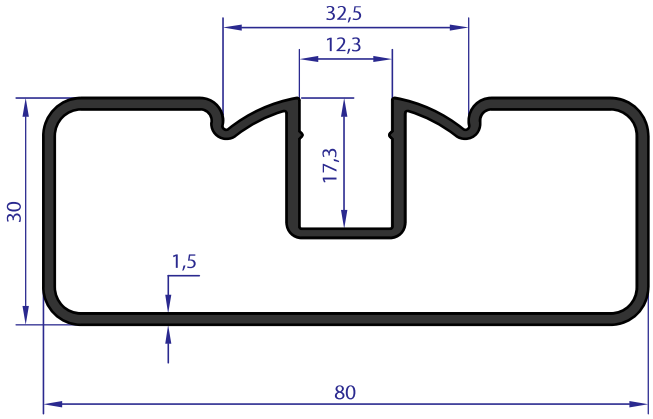

AB 96290
WEIGHT 0.999 Kg/m

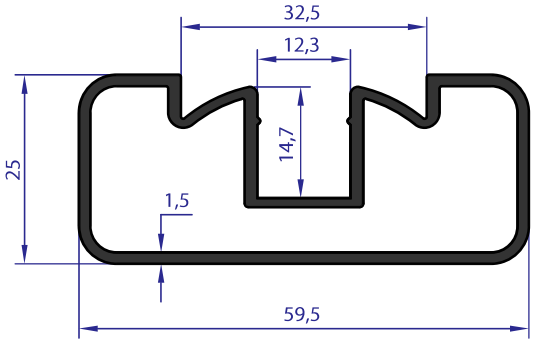

AB 96291
WEIGHT 0.799 Kg/m

NOT : Profil Boyları TS EN - 755-9 Standardına Göre Yapılmaktadır. / Profile Length is Made According to TS – 755-9 Standards.

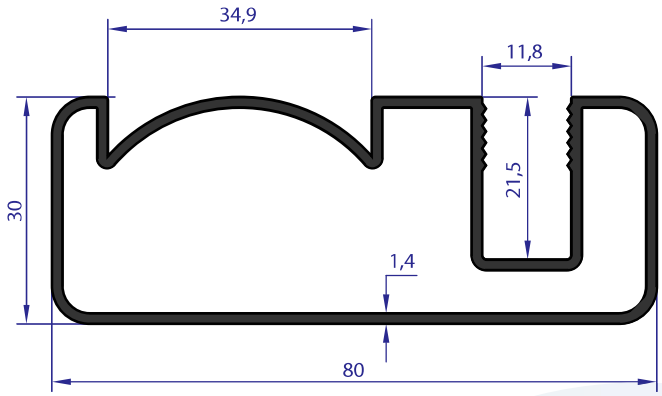

AB 96401
WEIGHT 1.032 Kg/m

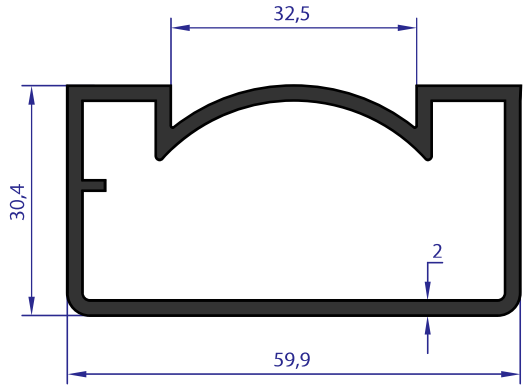

AB 95637
WEIGHT 1.032 Kg/m

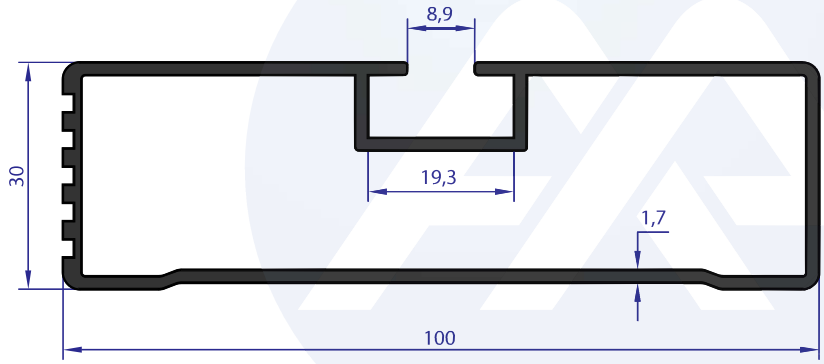

AB 96403
WEIGHT 1.301 Kg/m

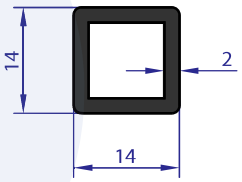

AB 95589
WEIGHT 0.258 Kg/m

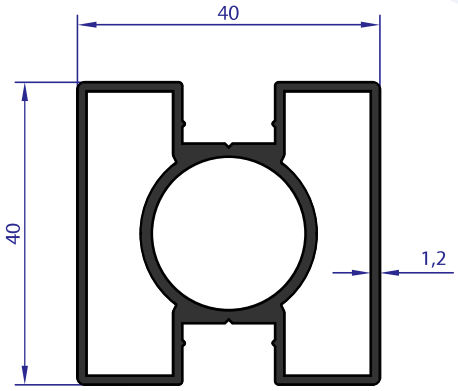

AB 95591
WEIGHT 0.871 Kg/m

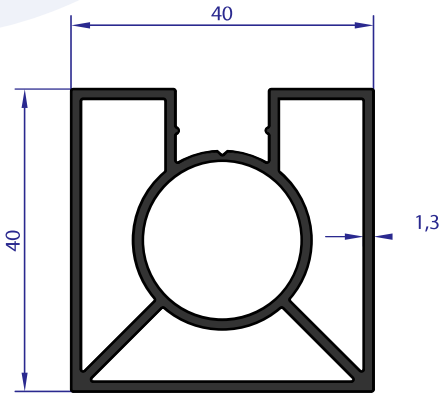

AB 96289
WEIGHT 0.915 Kg/m

NOT : Profil Boyları TS EN - 755-9 Standardına Göre Yapılmaktadır. / Profile Length is Made According to TS – 755-9 Standards.

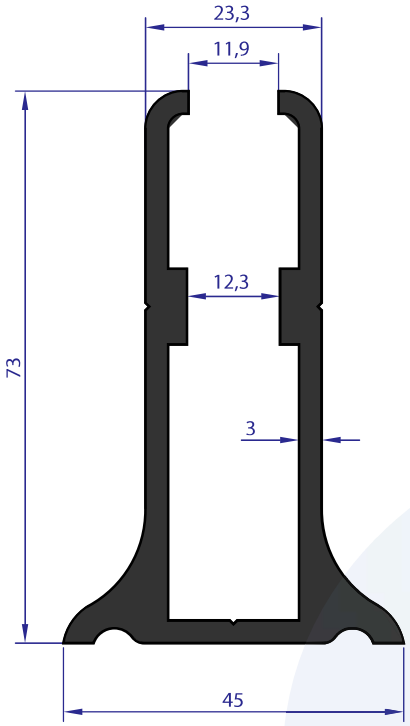

AB 92715
WEIGHT 1.943 Kg/m

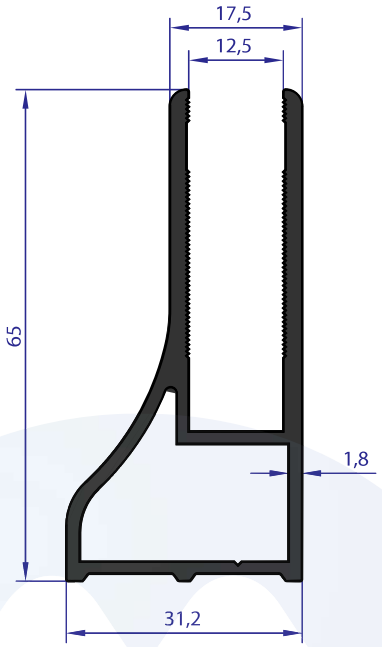

AB 95590
WEIGHT 1.019 Kg/m

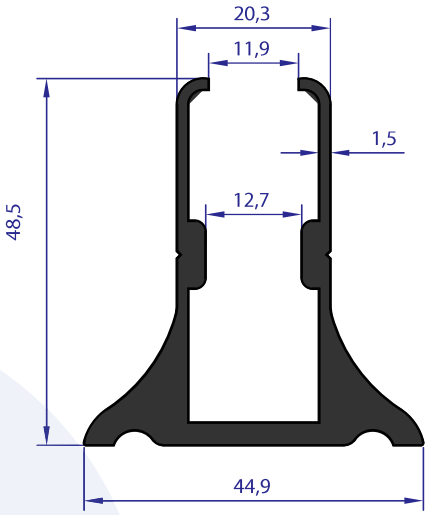

AB 95310
WEIGHT 1.138 Kg/m

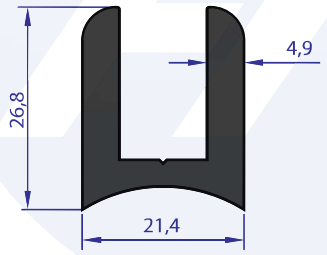

AB 91637
WEIGHT 0.773 Kg/m

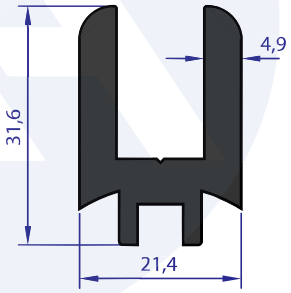

AB 91636
WEIGHT 0.911 Kg/m

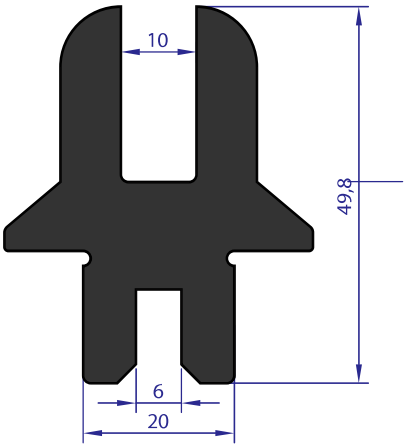

AB 91615
WEIGHT 2.534 Kg/m

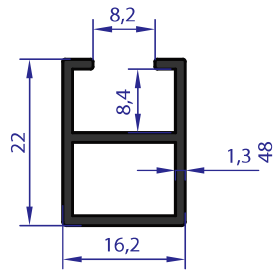

AB 96034
WEIGHT 0.269 Kg/m

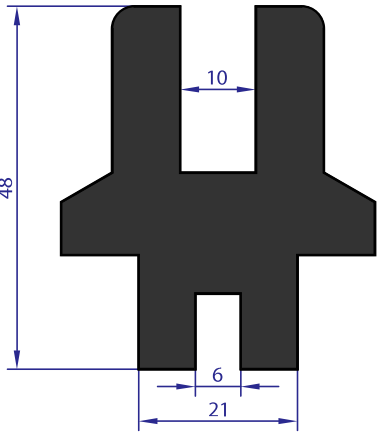

AB 91634
WEIGHT 2.914 Kg/m

NOT : Profil Boyları TS EN - 755-9 Standardına Göre Yapılmaktadır. / Profile Length is Made According to TS – 755-9 Standards.

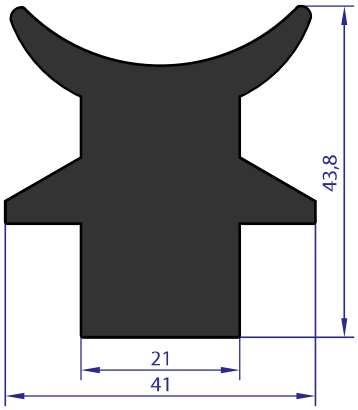

AB 95236
WEIGHT 2.685 Kg/m

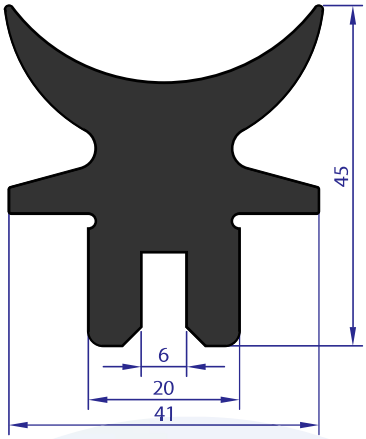

AB 91614
WEIGHT 2.372 Kg/m

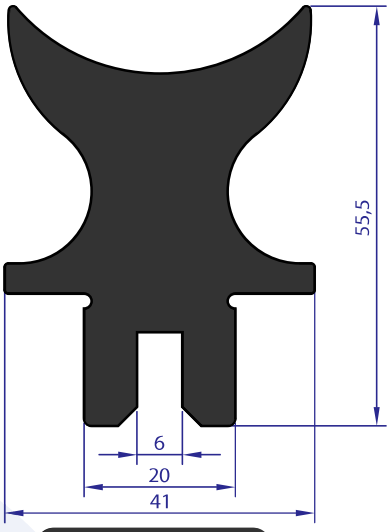

AB 91613
WEIGHT 3.164 Kg/m

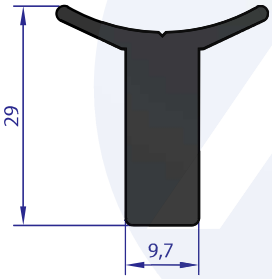

AB 96134
WEIGHT 0.784 Kg/m

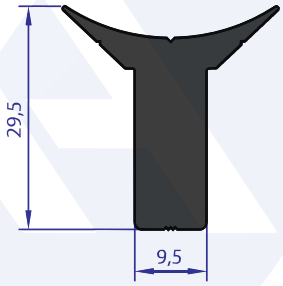

AB 96167
WEIGHT 0.792 Kg/m

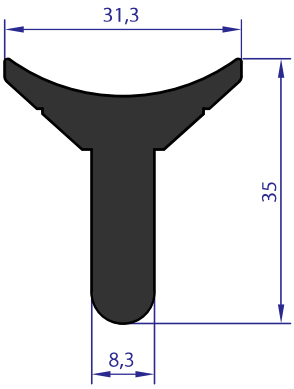

AB 91640
WEIGHT 0.982 Kg/m

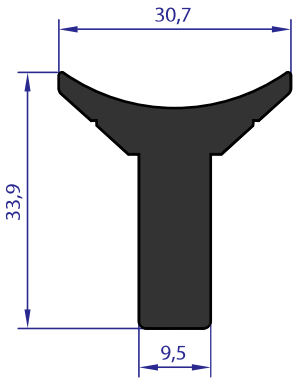

AB 91628
WEIGHT 1.028 Kg/m

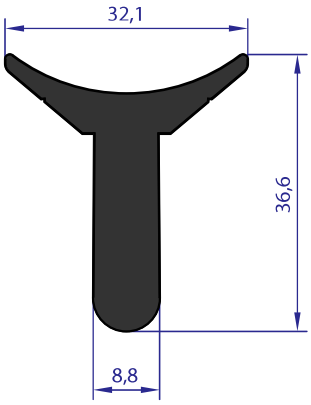

AB 91616
WEIGHT 0.973 Kg/m

NOT : Profil Boyları TS EN - 755-9 Standardına Göre Yapılmaktadır. / Profile Length is Made According to TS – 755-9 Standards.

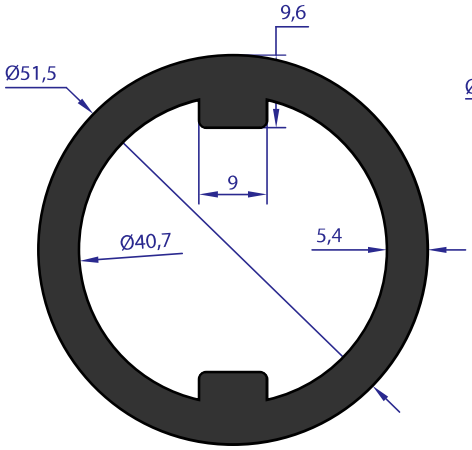

AB 91635
WEIGHT 2.314 Kg/m

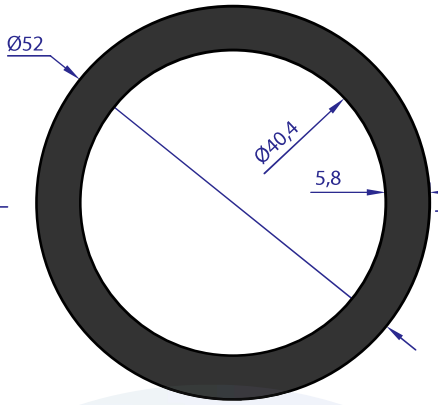

AB 91617
WEIGHT 2.281 Kg/m

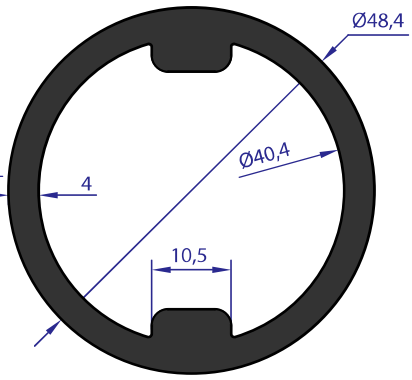

AB 91639
WEIGHT 1.744 Kg/m

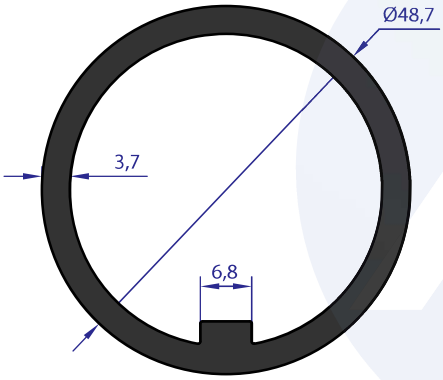

AB 91642
WEIGHT 1.477 Kg/m

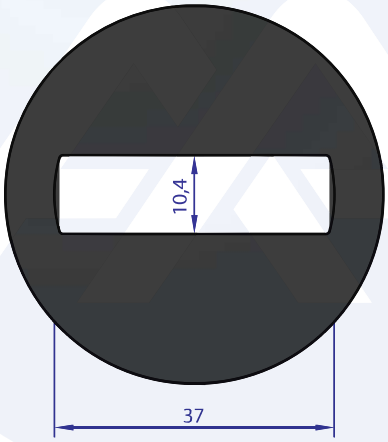

AB 91620
WEIGHT 4.292 Kg/m

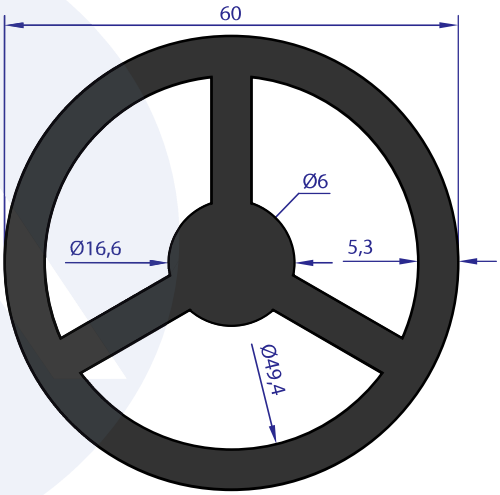

AB 91638
WEIGHT 3.689 Kg/m

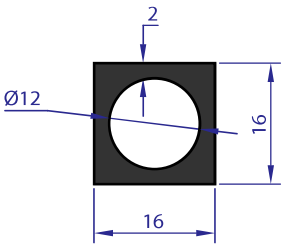

AB 92590
WEIGHT 0.387 Kg/m

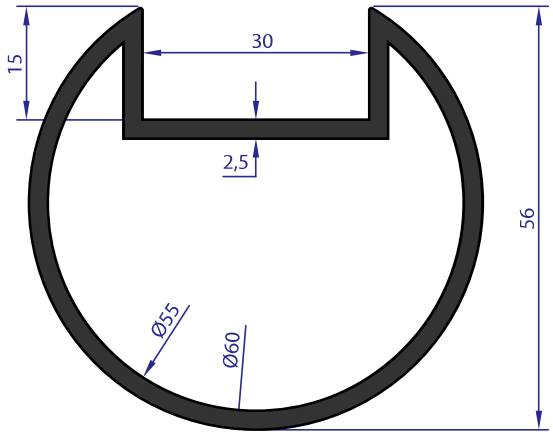

AB 95260
WEIGHT 1.398 Kg/m

NOT : Profil Boyları TS EN - 755-9 Standardına Göre Yapılmaktadır. / Profile Length is Made According to TS – 755-9 Standards.

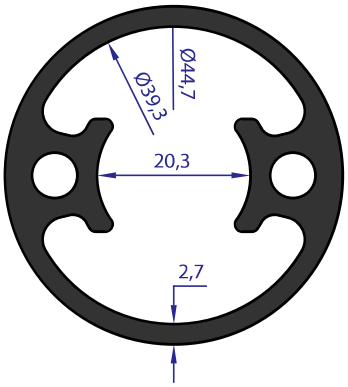

AB 91631
WEIGHT 1.511 Kg/m

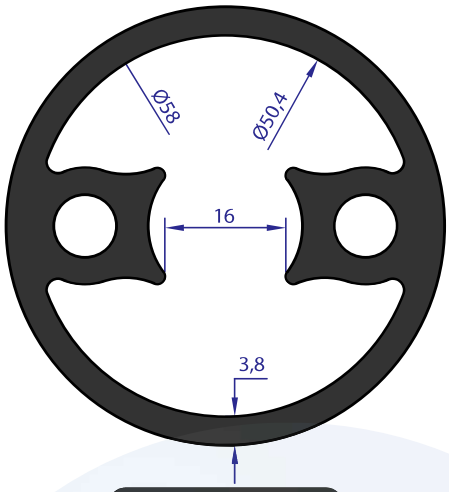

AB 91619
WEIGHT 2.691 Kg/m

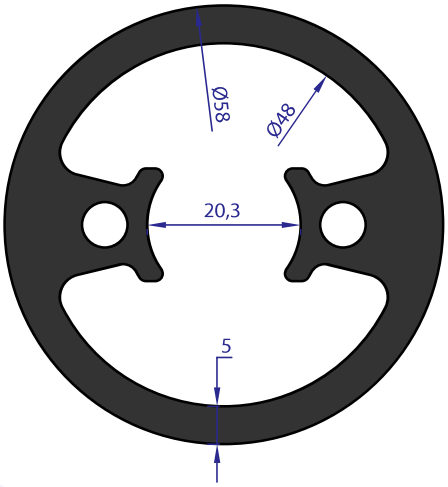

AB 91632
WEIGHT 3.133 Kg/m

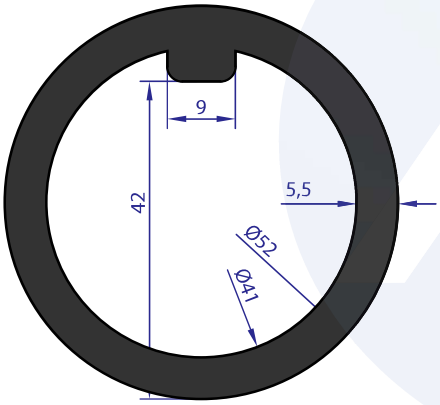

AB 91623
WEIGHT 2.278 Kg/m

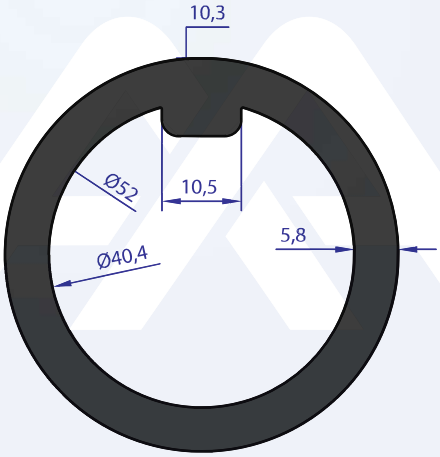

AB 91610
WEIGHT 2.397 Kg/m

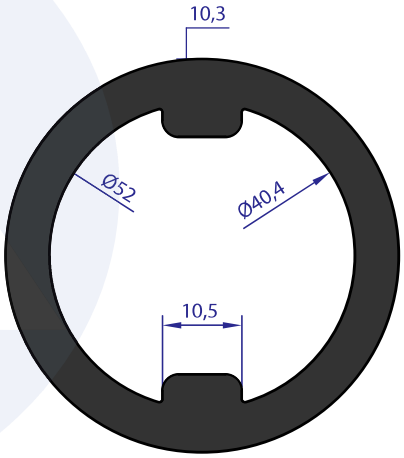

AB 91612
WEIGHT 2.514 Kg/m

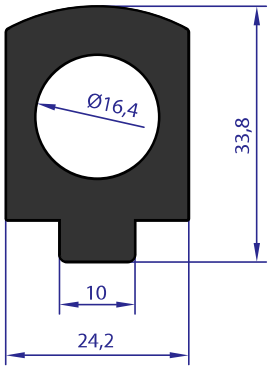

AB 91611
WEIGHT 1.365 Kg/m

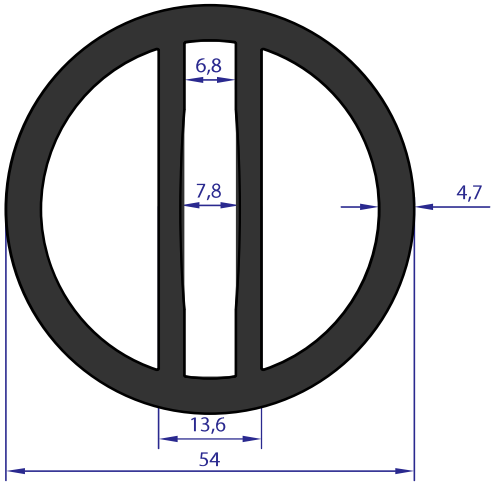

AB 91629
WEIGHT 2.707 Kg/m

NOT : Profil Boyları TS EN - 755-9 Standardına Göre Yapılmaktadır. / Profile Length is Made According to TS – 755-9 Standards.

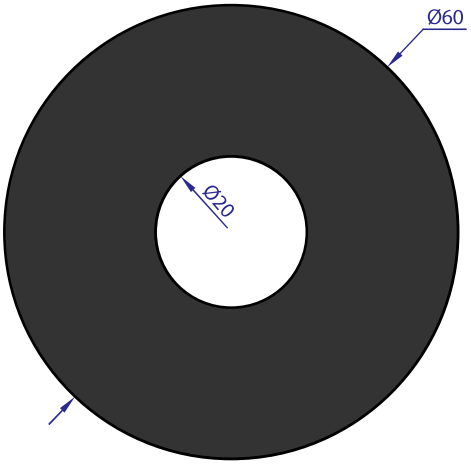

AB 93003
WEIGHT 6.811 Kg/m

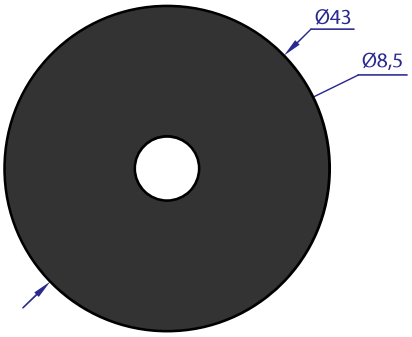

AB 93008
WEIGHT 3.782 Kg/m

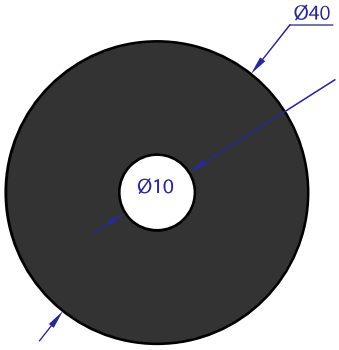

AB 93002
WEIGHT 3.193 Kg/m

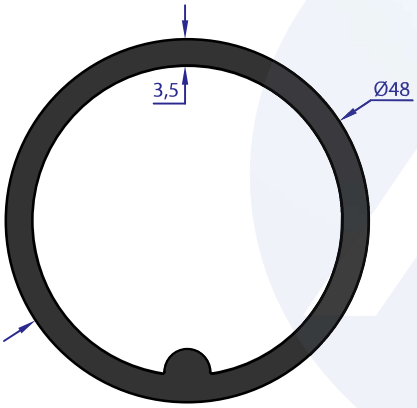

AB 95669
WEIGHT 1.372 Kg/m

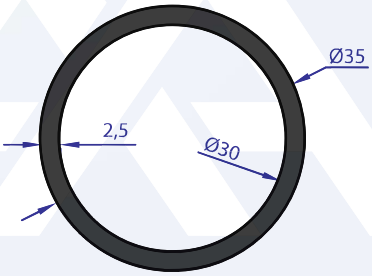

AB 93007
WEIGHT 0.692 Kg/m

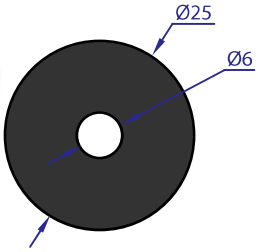

AB 93001
WEIGHT 1.254 Kg/m

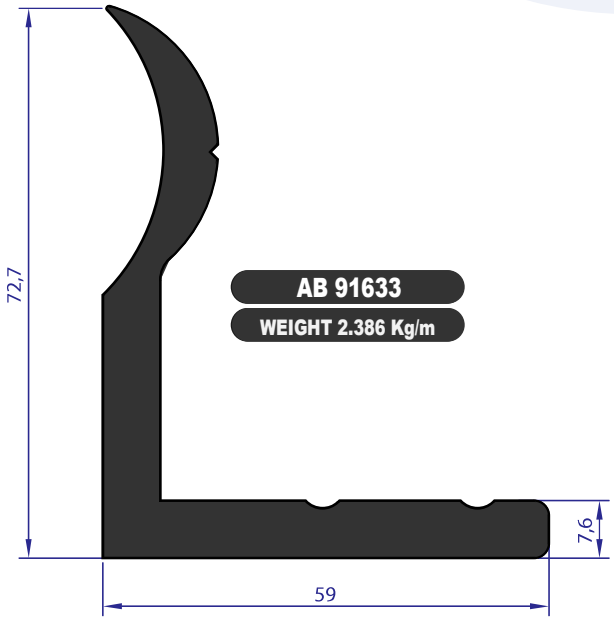

AB 91633
WEIGHT 2.386 Kg/m

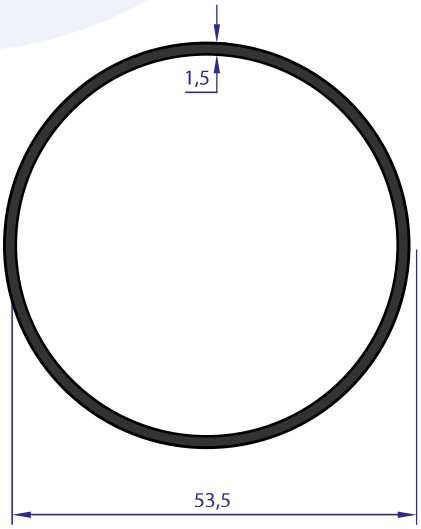

AB 91618
WEIGHT 0.664 Kg/m

NOT : Profil Boyları TS EN - 755-9 Standardına Göre Yapılmaktadır. / Profile Length is Made According to TS – 755-9 Standards.

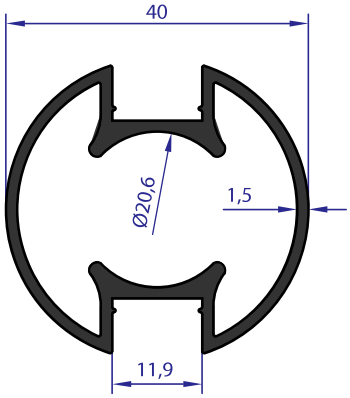

AB 91607
WEIGHT 0.724 Kg/m

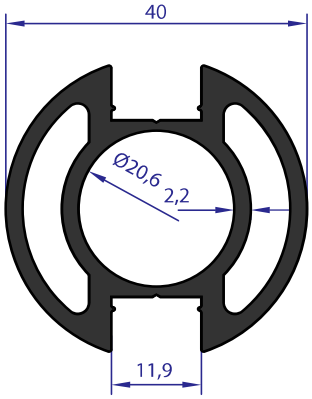

AB 91613
WEIGHT 1.188 Kg/m

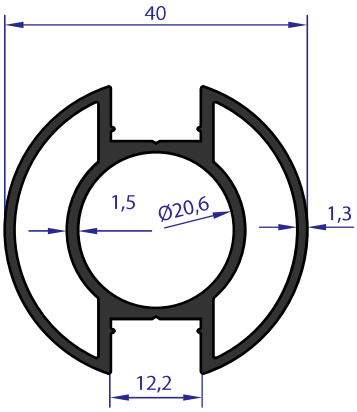

AB 91626
WEIGHT 0.804 Kg/m

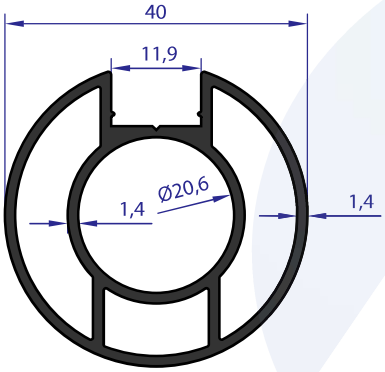

AB 91609
WEIGHT 0.803 Kg/m

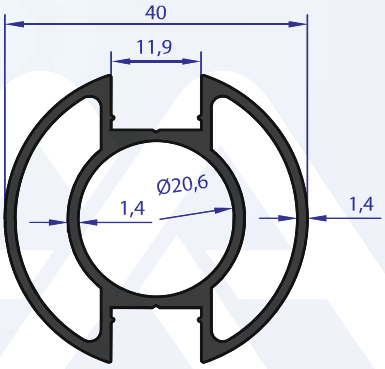

AB 91622
WEIGHT 0.786 Kg/m

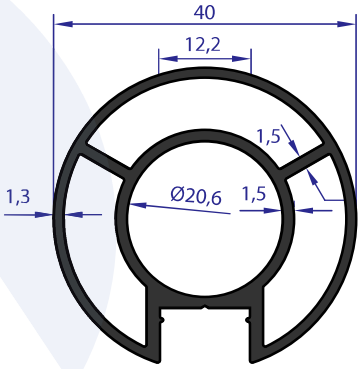

AB 91625
WEIGHT 0.818 Kg/m

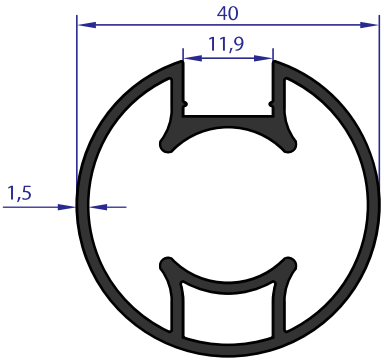

AB 91641
WEIGHT 0.752 Kg/m

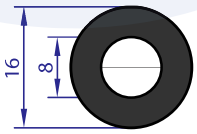

AB 93005
WEIGHT 0.409 Kg/m

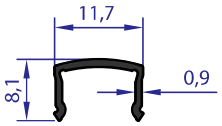

AB 91608
WEIGHT 0.062 Kg/m

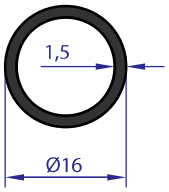

AB 91605
WEIGHT 0.185 Kg/m

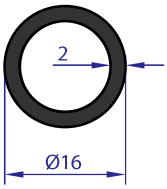

AB 91604
WEIGHT 0.238 Kg/m

NOT : Profil Boyları TS EN - 755-9 Standardına Göre Yapılmaktadır. / Profile Length is Made According to TS – 755-9 Standards.

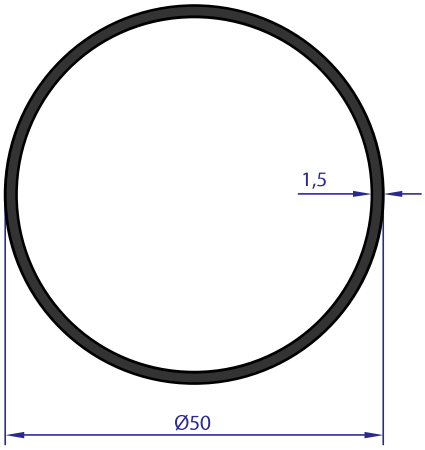

AB 91601
WEIGHT 0.619 Kg/m

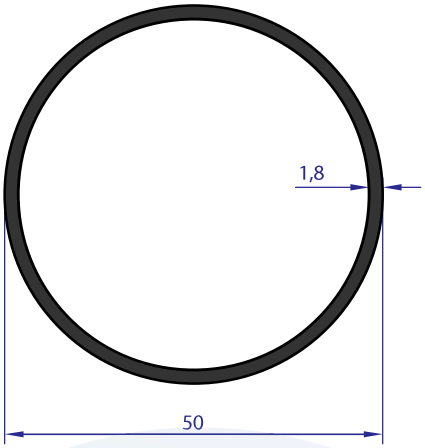

AB 91627
WEIGHT 0.739 Kg/m

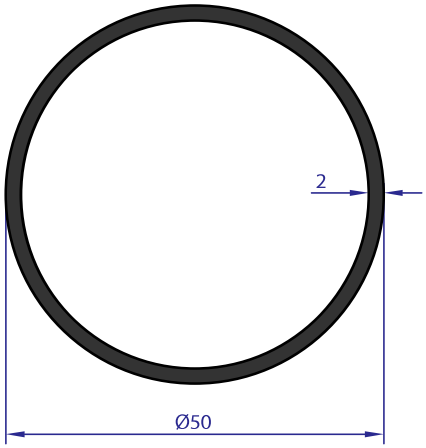

AB 91602
WEIGHT 0.817 Kg/m

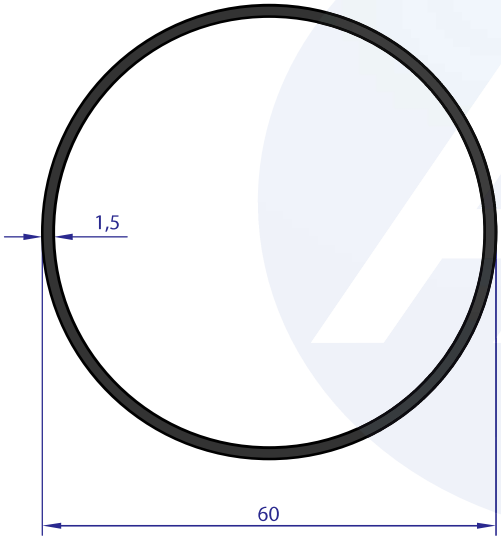

AB 93004
WEIGHT 0.747 Kg/m

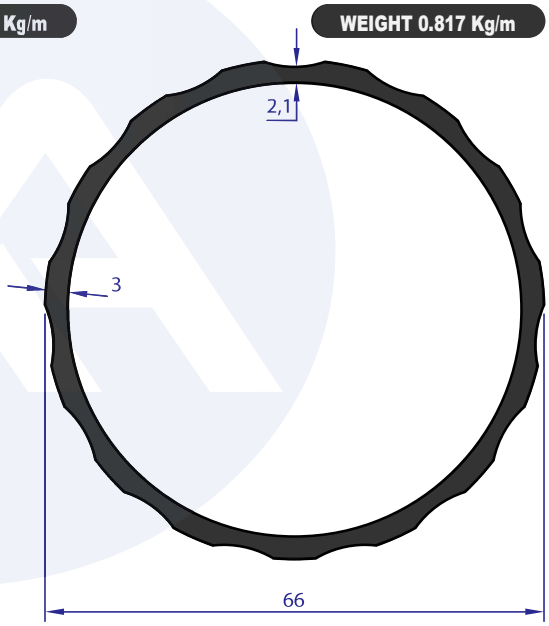

AB 91630
WEIGHT 1.411 Kg/m

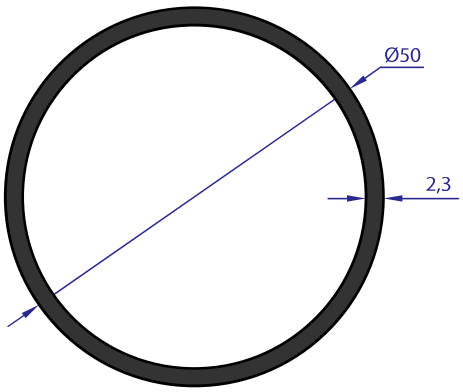

AB 93013
WEIGHT 0.934 Kg/m

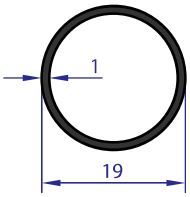

AB 93006
WEIGHT 0.153 Kg/m

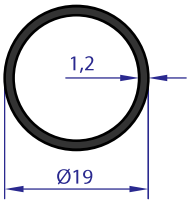

AB 91606
WEIGHT 0.182 Kg/m

NOT : Profil Boyları TS EN - 755-9 Standardına Göre Yapılmaktadır. / Profile Length is Made According to TS – 755-9 Standards.

ALUMINAKS

ALUMINIUM & ACCESSORIES

ALUMINAKS
ALUMINIUM & ACCESSORIES

Adress: Zafer Mahallesi, Doğan Araslı Blv. No:97/99
NCadde Business Plaza 34510 Esenyurt / İstanbul
Tel : +90 212 999 51 57
WhatsApp : +90 533 671 10 56
www.aluminaks.com.tr / export@aluminaks.com.tr